| KRUPP | Niveauregulierung<br><br>Level - regulation | **ERSATZTEIL - BILDTAFEL**<br>**SPARE PART - PICTORIAL DISPLAY** |
|---|---|---|

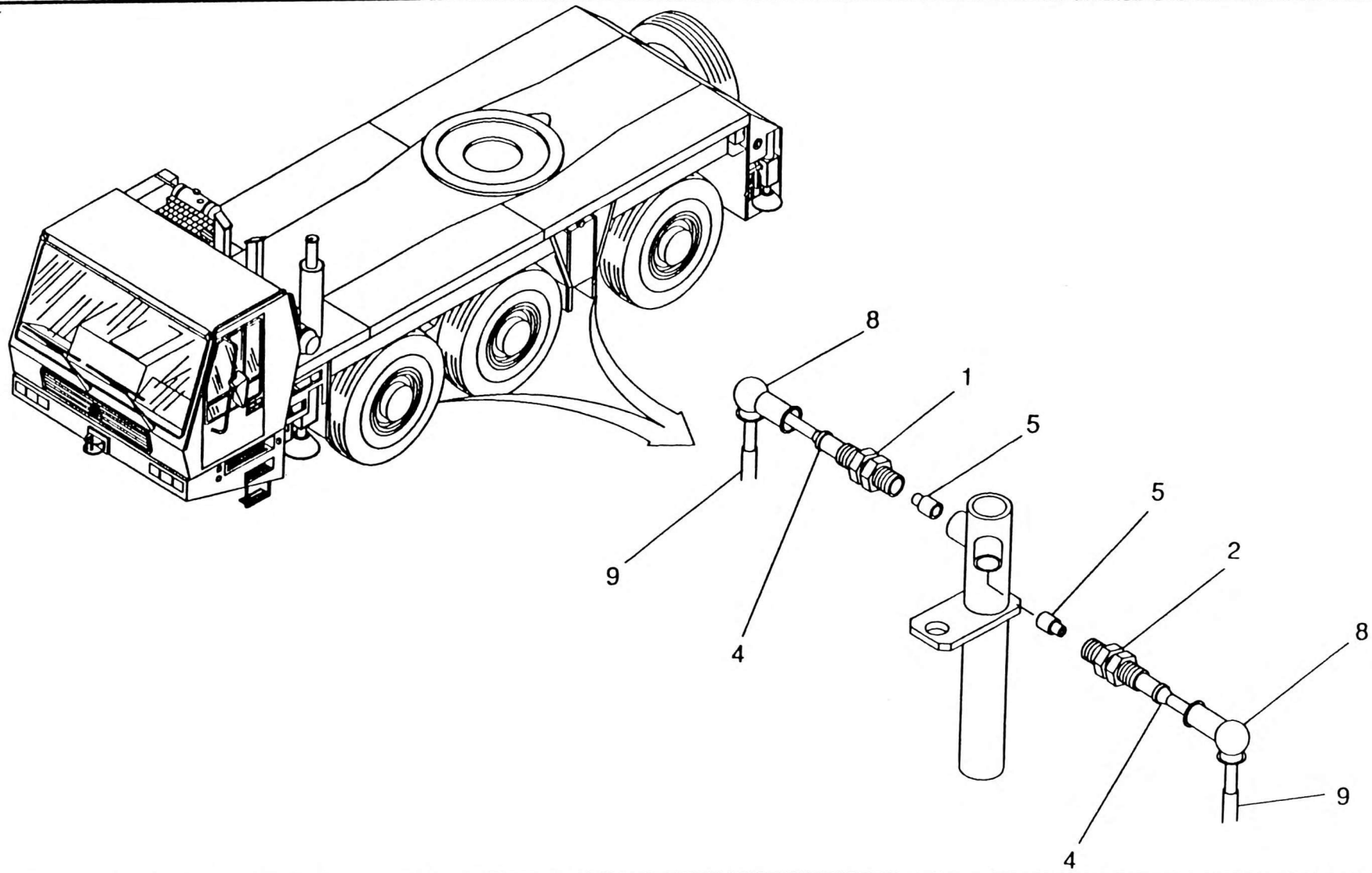


| | | | |
|---|---|---|---|
| | Bildtafel-Nr.<br>Pictorial display Nº. 2084147 B | 1895040 -ETL B | FHG 801 |